Description	Caractéristiques techniques
Motor ART.	S122
Voltage Volt	230 V.
Hz	50/60Hz
Watt	100 W.
Vitesse	30 - 35 Rpm
Poids	3.100 Kg

Nous donnons ci-dessous les symboles utilisés pour l'équipement. Assurez-vous que vous en avez bien compris la signification avant d'utiliser l'équipement

Lire le mode d'emploi

A utiliser à l'intérieur

Risque de choc electrique

Pour les pays européens uniquement

Ne pas jeter les équipements électriques dans les ordures ménagères !
Conformément à la directive européenne 2002/96/EG relative aux déchets d'équipements électriques ou électroniques (DEEE), et à sa transposition dans la législation nationale, les équipements électriques doivent être collectés à part et être soumis à un recyclage respectueux de l'environnement.

Consignes de sécurité generals des moteurs.

AVERTISSEMENT Veuillez lire toutes les consignes de sécurité et les instructions. Il y a un risque de choc électrique, d'incendie et/ou de blessure grave si les consignes et les instructions ne sont pas toutes respectées. Utilisez une source d'alimentation dont la tension correspond à celle spécifiée sur la plaque signalétique du moteur . Évitez de transporter le moteur en le tenant par son cordon d'alimentation, et de tirer directement sur le cordon pour le débrancher. Avant d'y effectuer tout travail d'entretien ou de nettoyage, débranchez le moteur de sa source d'alimentation. Pour débrancher le moteur, tirez toujours le cordon par sa fiche, non par le cordon lui-même. N'utilisez pas le moteur si le cordon ou la prise est en mauvais état. Le cas échéant, remplacez la partie endommagée immédiatement par **réparateur qualifié.** Évitez d'utiliser ou démonter le moteur après qu'il ait reçu un choc violent, ait été échappé ou ait subi quelque dommage
que ce soit. Portez-le chez un **réparateur qualifié**. Une utilisation ou un remontage maladroit peut entraîner un risque de choc électrique ou d'incendie. Les jeunes enfants doivent être surveillés pour s'assurer qu'ils ne jouent pas avec le moteur. Ne utilizer pas le moteur lorsque la température est INFÉRIEURE à 20℃ ou SUPÉRIEURE à 40℃. Ne tentez pas d'utiliser un transformateur élévateur, un groupe électrogène ou une prise de courant continu.
N'abandonnez pas le moteur alors qu'il tourne. Ne faites fonctionner moteur qu'une fois que vous l'avez bien bloque. REMARQUE : Utilisez un chiffon sec pour essuyer la miel o cire o propolis sur le moteur. Pas tourner continuellement la boîte de commande avec le moteur, peut usurer le câblage interieur. N'expose pas les moteur elettriques a la pluie, a l'eau et condictions d'humidité.
Le risque de choc elettrique augmente lorque de l'eau penetre dans le moteur elettrique. **Les fiches électrique du moteur sont conçues pour s'adapter parfaitement aux prises decourant. Ne modifiez jamais la fiche de quelque façon que ce soit. N'utilisez aucun adaptateur de fiche sur les moteur électriques avec mise à la terre.** En ne modifiant pas les fiches et en les insérant dans des prises de courant pour lesquelles elles ont été conçues vous réduirez les risques de choc électrique.
Après l'utilisation du moteur électrique, rangez-le hors de portée des enfants et ne laissez aucune personne l'utiliser si elle n'est pas familiarisée avec le moteur électrique ou les présentes instructions d'utilisation. Les outils électriques représentent un danger entre les mains de personnes qui n'en connaissent pas le mode d'utilisation.

Quarti® beekeeping
tel 035549 708 www.quartitaly.com
24030 Barzana Bergamo Italy

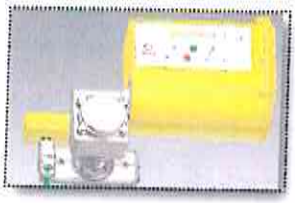

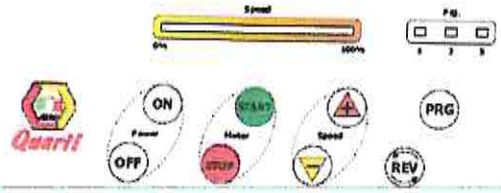

Art -S122 - 230V.100W
MANUEL D'UTILISATION

PREMIER GROUPE DE BOUTON - POWER (courant électrique)

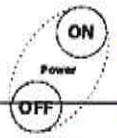

- **ON -** met la puissance. Les lumiere rouge et vert clignote jusqu'à ce que vous fermè le couvercle avec serrure de sécurité.Avec la lumiere rouge clignote le moteur peut etres actioner
- **OFF** - LE MOTEUR C'ARRET CHAQUE CYCLE - MANUEL OU AUTOMATIQUE -. Dépense environ 60 secondes pour déverrouiller LA SÉCURITÉ DE LA SERRURE.

DEUXIÈME GROUPE - MOTOR (moteur)

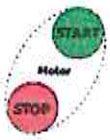

- **START** - MISE EN PLACE DU MINIMUM VITESSE DU MOTEUR (LE 10%) ET LA CAGE TOURNE
- **STOP** - ARRÊT DE LA PHASE DE TRAVAUX EN COURS. (Pas déverrouiller la serrure de porte).

TROISIÈME GROUPE - SPEED - (vitesse)

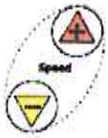

- **+** - augmenter la vitesse
- **-** - diminuer la vitesse

BOUTON - PRG-(programme)

- **PRG** - PROGRAMME: POSITION 1-2 et 3 cycles programmables,(avec lumières éteintes en mouvement manuel)

BOUTON - REV - (revers)

- **REV** - inverser le sens de rotation de la cage

LUMIERE - Speed (vitesse)

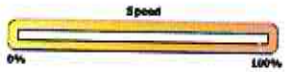

SPEED - indique la vitesse de déplacement - lumière rouge le 10% de vitesse - après le restant jusqu'à 100% vert - fin du programme en automatique (1 & 2 & 3):lumiére de l'extérieur a l'interieur - inverser le sens de rotation REV: de gauche à droite **LUCI - Prg. 1 - 2 - 3:** Utilisation du jeu en mode de mémoire - **avec LED eteint** : Utilisation le mode manuel

MISE EN SERVICE
Fermer le couvercle

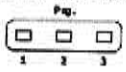

Modalitè MANUEL: attendez que les lumier speed cessent de clignoter.

ON		puissance
START		la cage tourne pour le 10% de la vitesse
SPEED	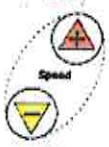	bouton + pour augmenter la vitesse; bouton - pour diminuer la vitesse.
REV		inverser le sens de rotation tout en conservant la même vitesse
STOP		arrête l'étape de traitement en place (pas déverrouiller la serrure de la porte).
OFF		arrêter le moteur - ne prend que 60 secondes pour déverrouiller la serrure de la porte,**le programme est dans la mémoire que vous avez précédemment installé**

Fermer le couvercle

Modalitè AUTOMATIQUE : attendez que les lumier speed cessent de clignoter.

ON

Puissance

PRG

appuyez sur le bouton PRG, et aller sur le numéro de la mémoire 1ou 2 ou 3. pour mettre en mémoire appuyez pendant quelques secondes jusqu'à ce qu'elle clignote la lumiere

START

la cage tourne pour le 10% de la vitesse

SPEED 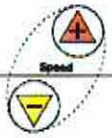

bouton **+** pour augmenter la vitesse; bouton **-** pour diminuer la vitesse

REV

inverser le sens de rotation tout en conservant la même vitesse

STOP

rrête l'étape de traitement en place (pas déverrouiller la serrure de la porte).

OFF

arrêter le moteur - ne prend que 60 secondes pour déverrouiller la serrure de la **porte.**

Répétition du cycle programmé

PRO

appuyez sur la bouton PRG et passer à la 1 ou 2 ou 3 lumier du programme que vous voulez répéter

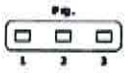

START

dès le début de l'ensemble du programme choisi

Le cycle s'arrête automatiquement.

OFF

arrêter le moteur - ne prend que 60 secondes pour déverrouiller la serrure de la porte,**le programme est dans la mémoire que vous avez précédemment installé**

Au cours de le cycle automatique, vous pouvez modifier la vitesse - Il n'est pas possible modifié temp total et le revers du cycle.

Si vous rencontrez des erreurs de programmation, vous pouvez réinitialiser, éteindre le moteur débrancher le cordon de la prise.

INSERTION DE LA PORTE VERROUILLER LE MOTEUR
Modalité MANUEL : attendez que les lumier speed cessent de clignoter.

ON Puissance

PRG Appuyez sur le bouton PRG, jusqu'à ce que toutes les lumières sont éteintes

START La cage tourne pour le 10% de la vitesse

SPEED 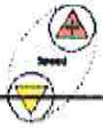 Bouton + pour augmenter la vitesse; bouton - pour diminuer la vitesse

REV Inverser le sens de rotation tout en conservant la même vitesse

STOP Arrête l'étape de traitement en place **(pas déverrouiller la serrure de la porte).**

OFF Arrêter le moteur - ne prend que 60 secondes pour déverrouiller la serrure de la porte,

Résumer rapide à utiliser le moteur - manuel ou automatique

Modalité MANUEL :

Appuyer **ON** met la puissance - appuyer **PRG** jusqu'à ce que toutes les lumières sont éteintes - appuyer **START** - appuye Bouton + pour augmenter la vitesse; bouton - pour diminuer la vitesse - appuyer **REV** par inverser le sens de rotation tout en conservant la même vitesse -Appuyer **Stop** puor arrête l'étape de traitement en place **(pas déverrouiller la serrure dela porte).** - appuyer **OFF** pour arrêter le moteur - ne prend que 60 secondes pour déverrouiller la serrure de la porte,

Modalité AUTOMATIQUE :

Appuyer **ON** met la puissance - appuyez sur le bouton PRG, et aller sur le numéro de la mémoire 1ou 2 ou 3. pour mettre en mémoire appuyez pendant quelques secondes jusqu'à ce qu'elle clignote la lumiere - - appuyer **START** - appuye Bouton + pour augmenter la vitesse; bouton - pour diminuer la vitesse - appuyer **REV** par inverser le sens de rotation tout en conservant la même vitesse -Appuyer **Stop** puor arrête l'étape de traitement en place **(pas déverrouiller la serrure dela porte).** - appuyer **OFF** pour arrêter le moteur - ne prend que 60 secondes pour déverrouiller la serrure de la porte, **le programme est dans la mémoire que vous avez précédemment installé.**

Répétition du cycle programmé

appuyez sur la bouton **PRG** et passer à la 1 ou 2 ou 3 lumier du programme que vous voulez répéter Appuye **START** dès le début de l'ensemble du programme choisi . **Le cycle s'arrête automatiquement.**Appuye **OFF** pour arrêter le moteur - ne prend que 60 secondes pour déverrouiller la serrure de la porte.

Au cours de le cycle automatique, **vous pouvez modifier** la vitesse - Il n'est pas possible modifié temp total et le revers du cycle.
Si vous rencontrez des erreurs de programmation, vous pouvez réinitialiser, éteindre le moteur débrancher le cordon de la prise.

Signifie barre de lumiere – SPEED –

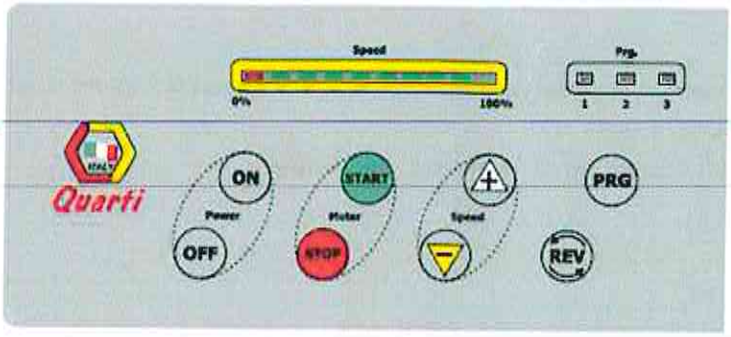

La barre de lumière a LED (SPEED) PEUT INDIQUER 4 INDICATIONS

1. En attente de la fermeture du contact de la sécuritè (si présent) plus l'alarme de protection thermique
2. Réglage de la vitesse
3. Etat de l'inversion du sens de rotation (REV)
4. Fin du cycle de travaille ou temps maximun 30 minutes

1-A Photo En attente de la fermeture du contact de la securitè (si présent) plus l'alarme de protection thermique

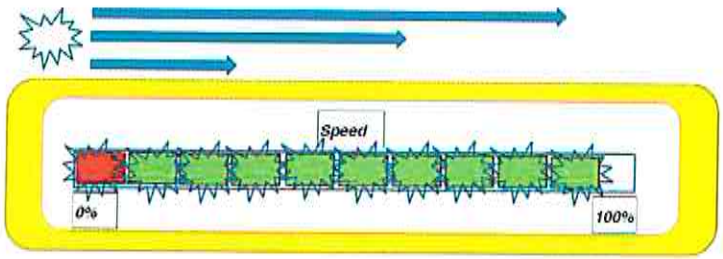

A - Photo

Lorsque vous appuyez sur le panneau de démarrage - **on** - vérifie le contact de sécurité (si le bloc est présent).
A ce stade, la barre lumière clignote s'allument les voyants successivement pour indiquer le test en cours. Le test ne prend que quelques secondes, s'il n'est pas résilié vérifier la fermeture correcte du serrure de la porte. Même indication peut être eu pour la protection thermique du moteur.
Dans le cas d'un cycle particulièrement surcharge peut produire à l'intervention de la protection thermique pour protéger le moteur. Si vous deviez tester cela, vous devez débrancher le cordon d'alimentation et laisser refroidir le moteur pendant une dizaine de minutes.

2- B – Photo Réglage de la vitesse

Pendant le fonctionnement normal en appuyant sur le boutons - speed + et — - pour augmenter ou diminuer la vitesse que vous voulez.
La barre de lumiere indique la décennie de la vitesse. **B - Photo**

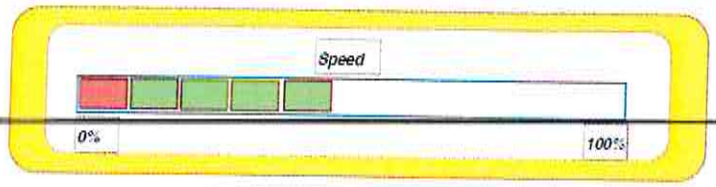

B-Photo , (comme photo vitesse 50%) Les lumiere sont allumées pour indiquer la % de la vitesse

3- C Photo Etat de l'inversion du sens de rotation (REV)

Pendant le fonctionnement normal en appuyant sur la touche **REV** est inversé le sens de rotation.
Pendant la phase de décélération les lumières clignote tous, pour indiquer que le freinage est en cours. Dès qu'il commence à accélérer dans la direction opposée, les lumières cessent de clignoter. La vitesse précédemment réglée reste . **C Photo.**

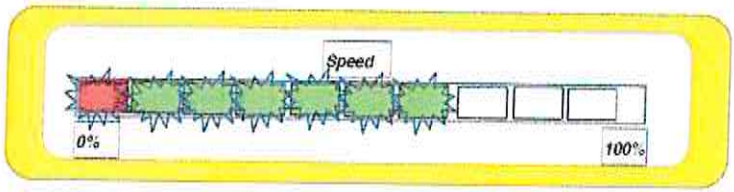

C- Photo les lumières clignote pour indiquer un inversion en cours.

4 – D Photo Fin du cycle de travaille ou temps maximum - 30 minutes -

La fin du cycle est indiqué par un coulissement de les lumières vers le centre.
Peut être fait par l'exécution du programme fin ou parce que vous avez dépassé le temps maximum de 30 minutes de travaille du moteur (d'économies d'énergie)

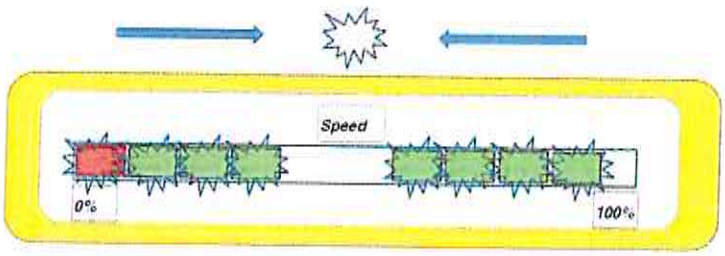

D-Photo Fin du cycle de travaille ou temps maximum

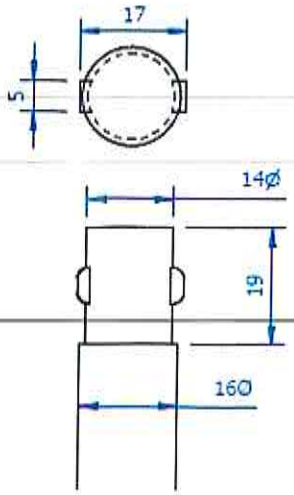

E – Photo caractéristiques de l'axe pour le montage correct du moteur sur les extracteurs.

Mis en place du moteur **SANS DISPOSITIF DE SÉCURITÉ**

⚠ AVERTISSEMENT :

Si le moteur est acheté séparément, vous devez mettre à mettre a loi l'extracteur . Le non- respect de cette reglè de securité peut entrainer un risque d'accident ou de blessure .Nous déclinons toute responsabilité pour tout dommage à personnes, choses, pur une installation pas conforme à la réglementation européen (CE.) La Société QUARTI ITALY SRL décline toute RESPONSABILITE POUR LES DOMMAGES AUX PERSONNES, CHOSES POUR L'INSTALLATION PAS CONFORME A LA REGLEMENTATION LÉGISLATIVE EUROPEEN (CE).

F Photo - Montagé

- **Montage du moteur doit être fait sans électricité**
- Placer le moteur sur la barre de tâches et l'axé (**E- foto**)de l'extracteur

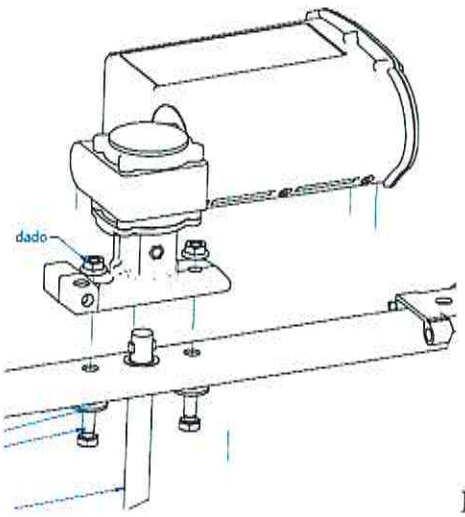

F -photo

- Centrer le moteur sur l''axe

- Mettre les vis et les serrer (pas fort)
- Faire tourner la cage à la main
- S'assurer que le moteur ne vacille pas, centrer et serré les vis

La première fois, faire tourner le moteur à basse vitesse, sans cadres, et s'assurer que tout fonctionne correctement

Fiche Tecnique

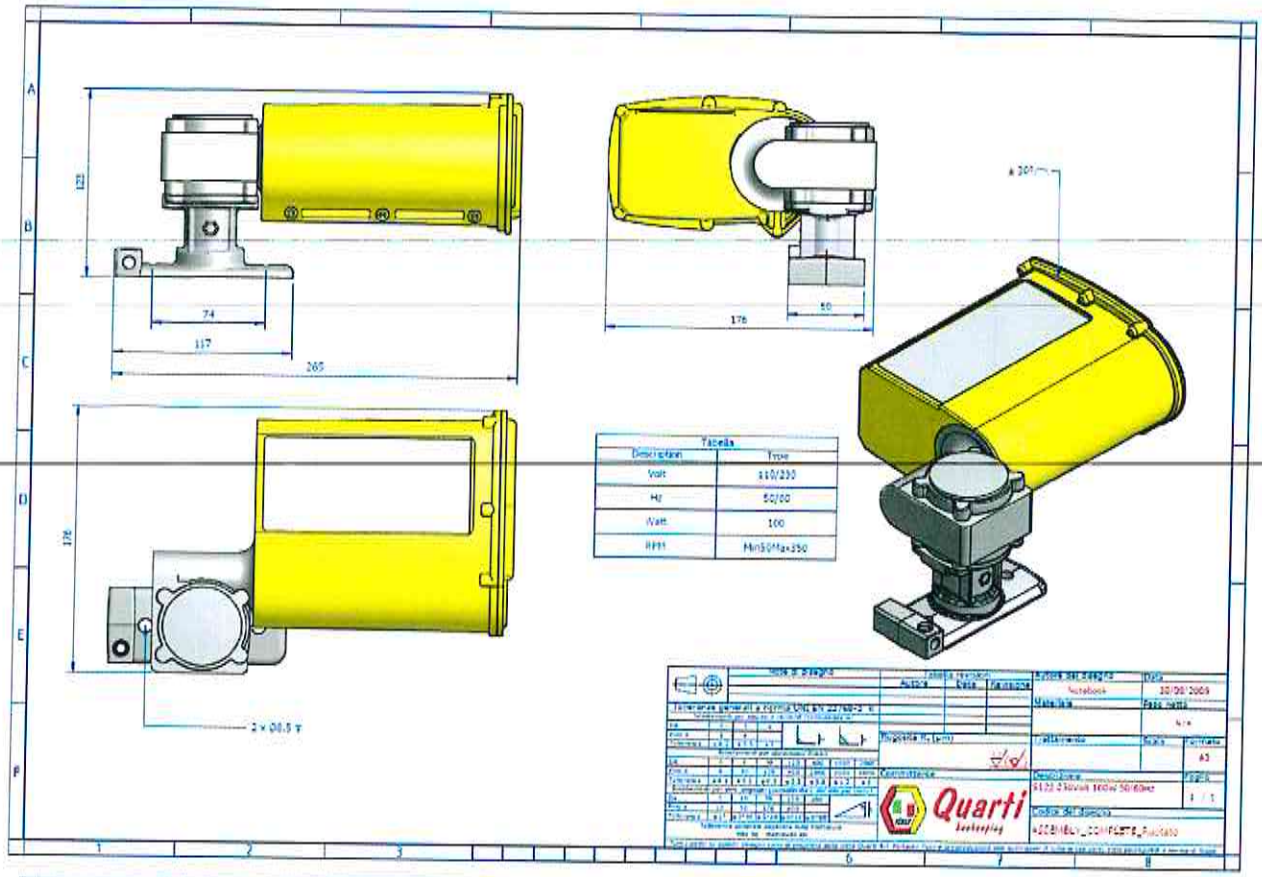
123
74
117
265
176
50
176
2 x Ø8.5 ▼
Tabella
Description
Type
Volt
110/230
Hz
50/60
Watt
100
RPM
Min50Max350
Quarti

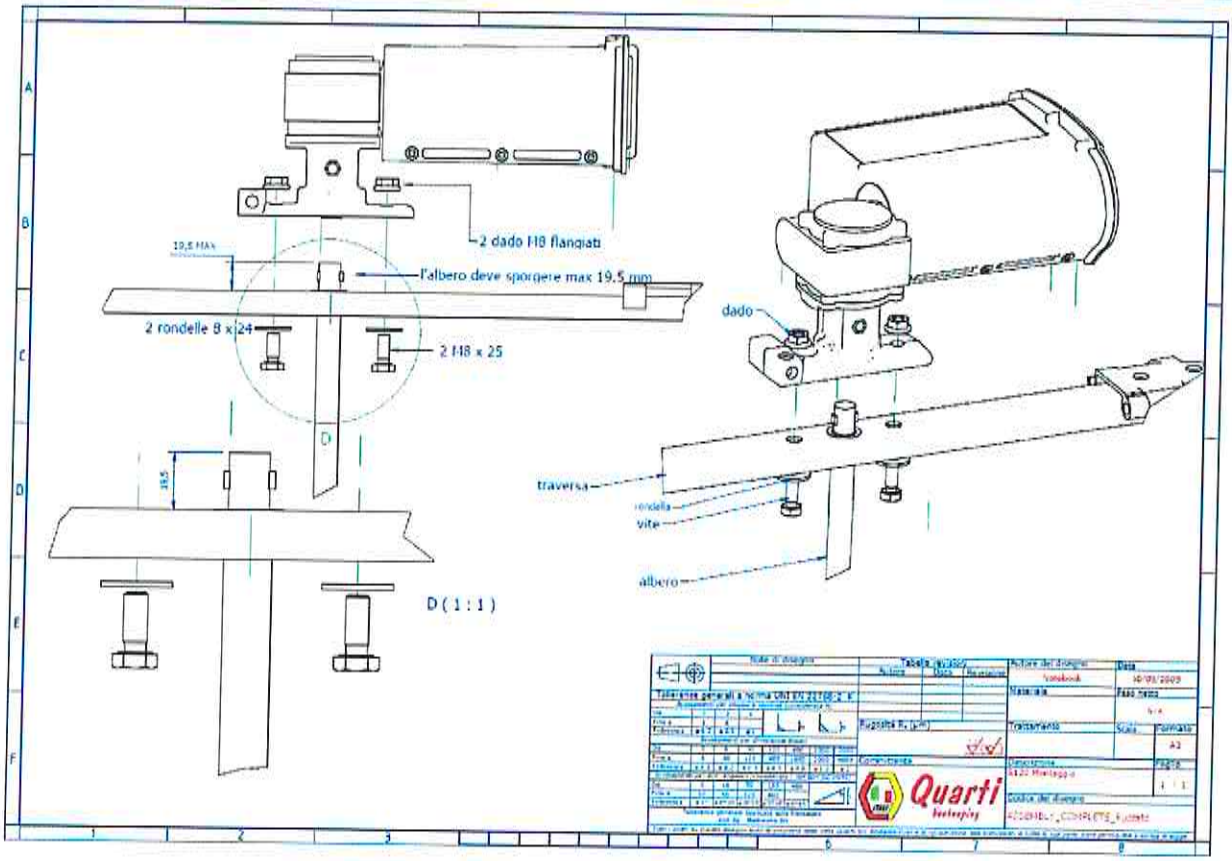
2 dado M8 flangiati
19,5 MAX
l'albero deve sporgere max 19.5 mm
2 rondelle 8 x 24
2 M8 x 25
D
18,5
D (1 : 1)
dado
traversa
rondella
vite
albero
Quarti

BARZANA 22/10/2012

DICHIARAZIONE DI CONFORMITA'

La sottoscritta Ditta QUARTI ITALY srl con Sede Legale in Italia nel comune di Barzana 24030 (Bergamo) Via San Pietro 20

DICHIARA SOTTO LA PROPRIA ESCLUSIVA RESPONSABILITA'

Che la macchina :

S112

S122 - SBARRA MOTORIZZATA QUARTI - ELETTRONICA applicabile su tutti gli smelatore 230V -100 W

Norme contemplate :

CEI EN 61000-6-1
Compatibilità elettromagnetica (EMC)
Parte 6-1: norme generiche – immunità per gli ambienti residenziali, commerciali e dell'industria leggera

CEI EN 61000-6-3
Compatibilità elettromagnetica (EMC)
Parte 6-1: norme generiche – emissione per gli ambienti residenziali, commerciali e dell'industria leggera

Quarti Italy srl